Luminária Tartaruga para Zona 2

MODELO OBXNA

ATMOSFERAS EXPLOSIVAS
ZONAS 2 e 22 – Grupo II
GRAU DE PROTEÇÃO: IP65

INMETRO

DADOS CONSTRUTIVOS

Corpo fabricado em alumínio copper free, globo em vidro borosilicato e soquete antivibratório.
Grade, parafusos, arruelas e chassi em aço inox.

ATMOSFERAS EXPLOSIVAS

Este produto foi projetado e ensaiado de acordo com as normas vigentes de equipamentos para instalação em atmosferas explosivas.
Tipo de proteção: Ex-nA.

APLICAÇÃO

Iluminação em áreas onde haja risco de explosão: indústrias petroquímicas, químicas, de tintas e vernizes, alimentícias, farmacêuticas, depósitos de produtos inflamáveis, cabines de pinturas, entre outros.

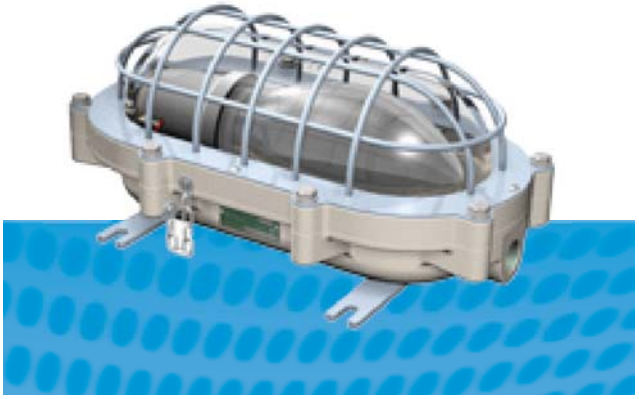

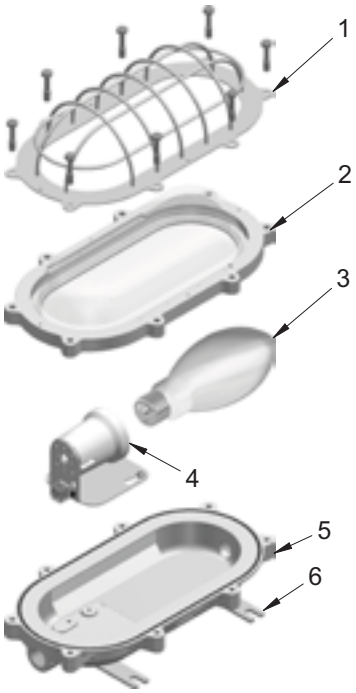

01- Grade
02- Conjunto ótico
03- Lâmpada
04- Conjunto soquete
05- Corpo
06- Orelhas de fixação

DADOS TÉCNICOS

Modelo	Lâmpada	Potência	Soquete
OBXNA-INC60	Incandescente	60 W	E27
OBXNA-INC100	Incandescente	100 W	E27
OBXNA-INC150	Incandescente	150 W	E27
OBXNA-INC200	Incandescente	200 W	E27
OBXNA-PL23	Fluor Compacta PL	23 W	E27
OBXNA-PL25	Fluor Compacta PL	25 W	E27
OBXNA-PL34	Fluor Compacta PL	34 W	E27
OBXNA-PL43	Fluor Compacta PL	43 W	E27
OBXNA-MST160	Mista	160 W	E27
OBXNA-MST160	Mista	250 W	E27
OBXNA-MST160	Mista	250 W	E40
OBXNA-LDF15	Torre 180 Leds	10 cd = 100 W	E27

Fornecida com 02 entradas roscadas Ø¾" NPT.
A pedido pode ser fornecida com outros tipos de roscas e/ ou com lâmpadas.

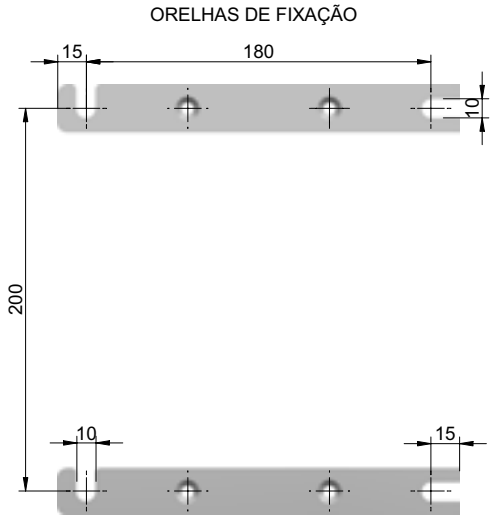

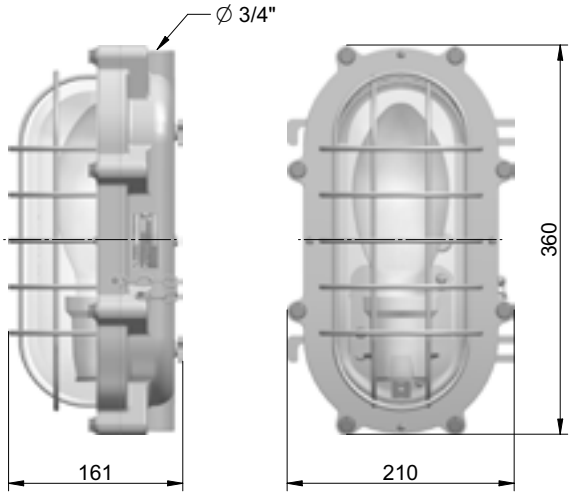

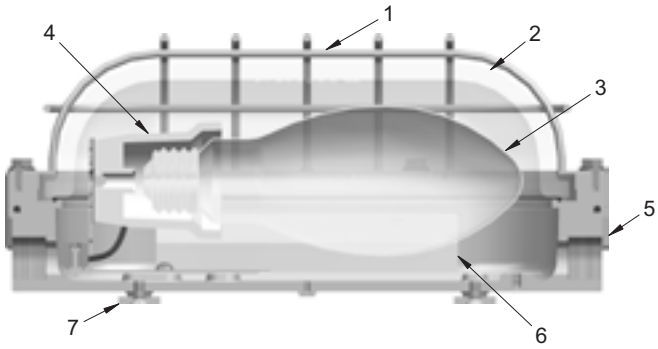

01- Grade
02- Conjunto ótico
03- Lâmpada
04- Conjunto soquete
05- Corpo
06- Refletor
07- Orelhas de fixação

Para especificar:
OBXNA-INC200